Fuji Dempa

省エネ型ハイマルチ10000®

省エネと省スペースを同時実現
消費電力・設置面積を最大約20%削減

消費電力比較（実績）

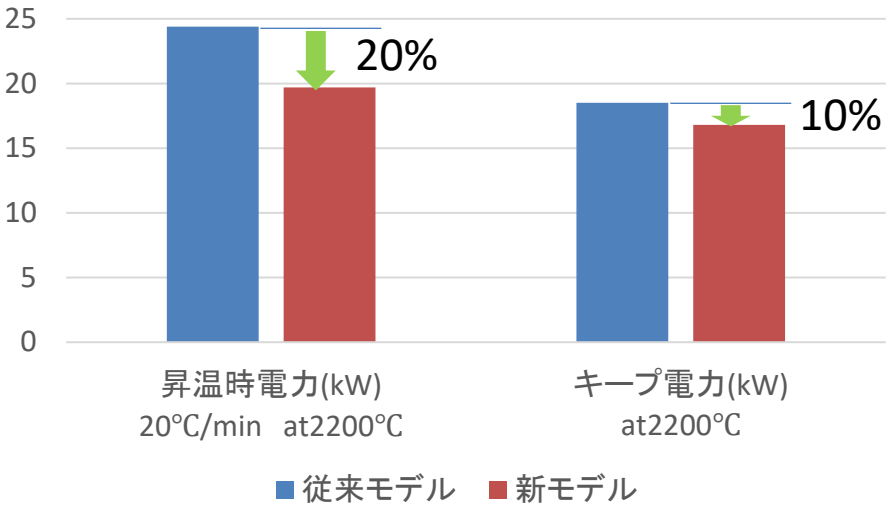

設置面積比較

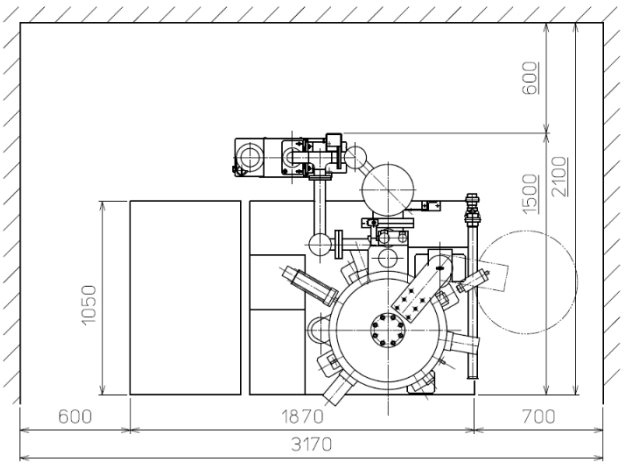

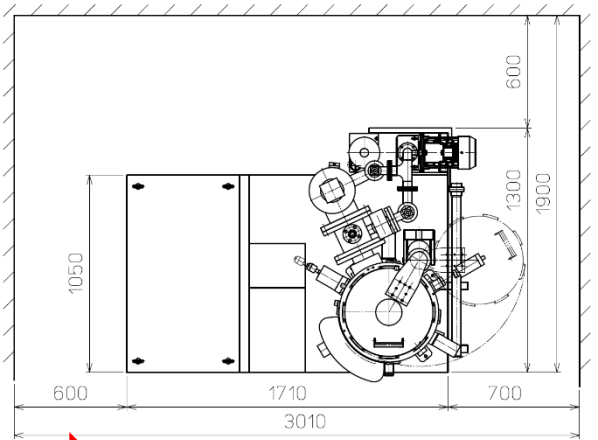

従来モデル 6.6m^2　→ 約15%低減 →　新モデル 5.7m^2

富士電波工業株式会社