Fuji Dempa

構造解析

「ノンフレームホットプレス」 設計段階での解析例です。真空容器がプレス負荷を受ける構造材を兼ねており、コンパクトになり装置重量が削減できます。

・応力解析により、応力集中の緩和を行っています。
・解析と実測での変位を比較し、設計の信頼性向上を図っています。

ミーゼス応力(単位：MPa)

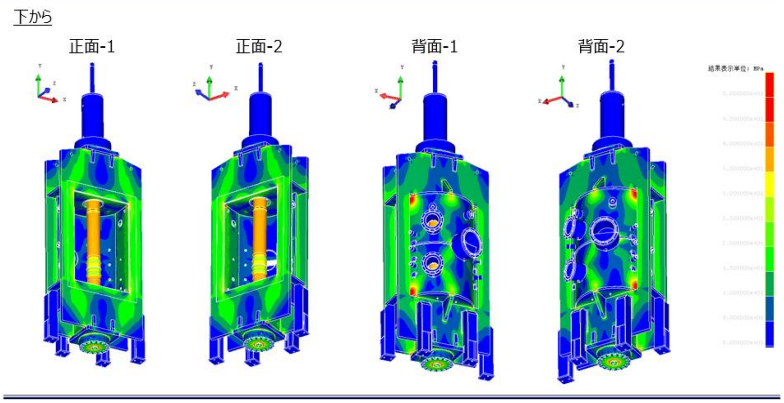

負荷時応力解析

変位量-並進Y方向

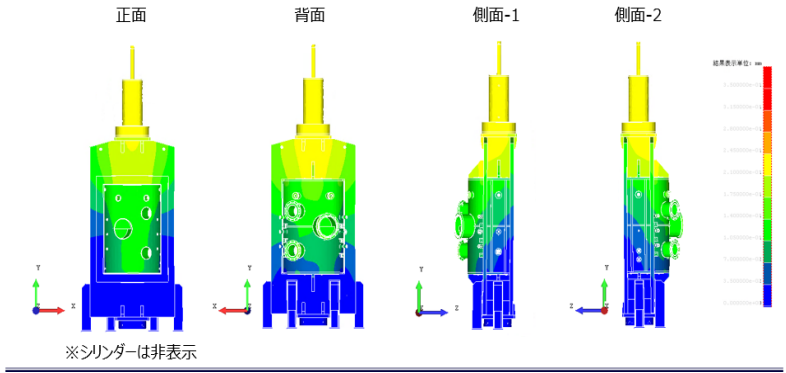

負荷時構造変位量解析



ノンフレームホットプレス

最高温度2000℃以上
最高荷重980kN（100t）以上
炉内圧力　0.19MPaまで

富士電波工業株式会社